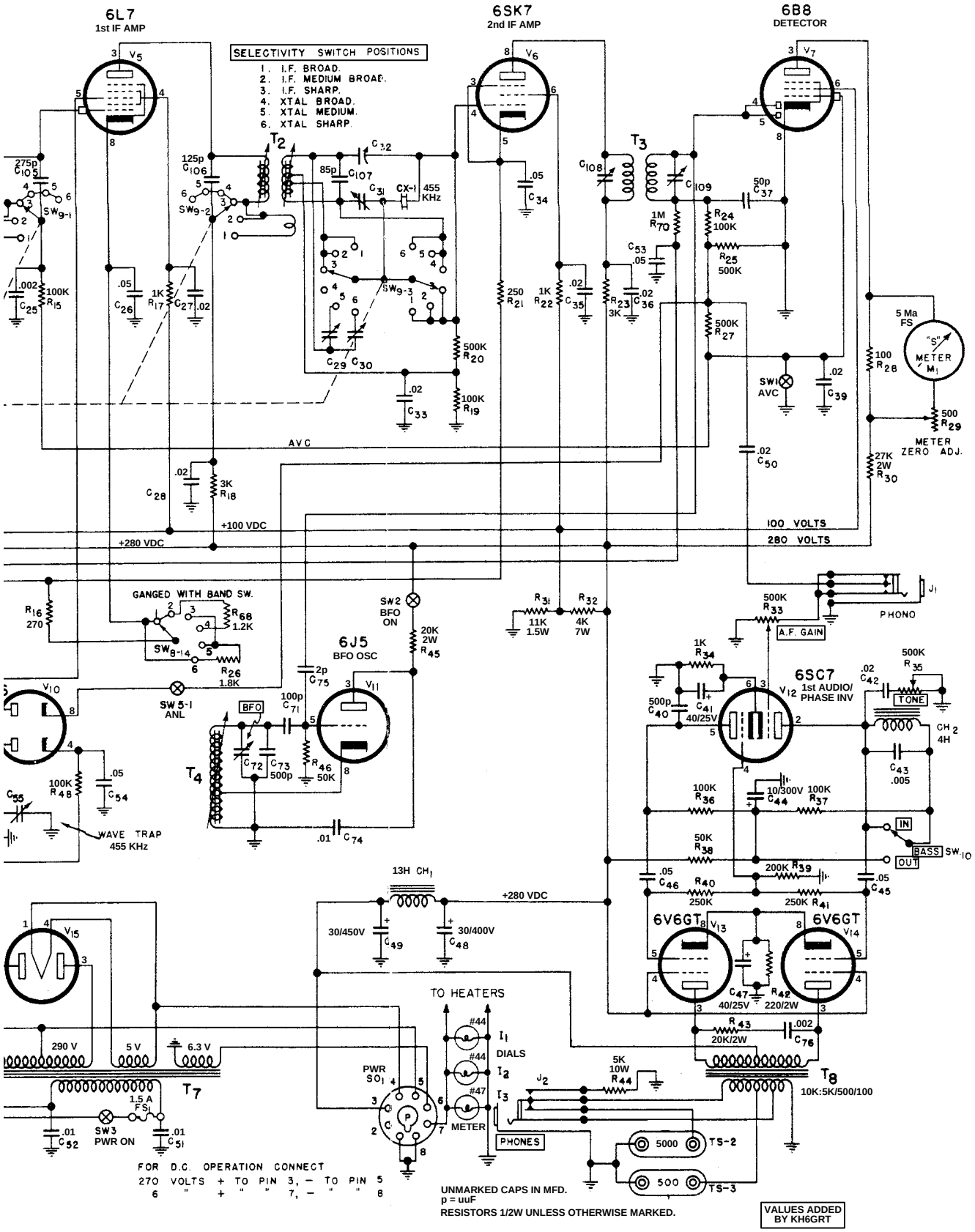

FIG. 13—SX28—SCHEMATIC